PRZEKRÓJ A-A
skala 1:25

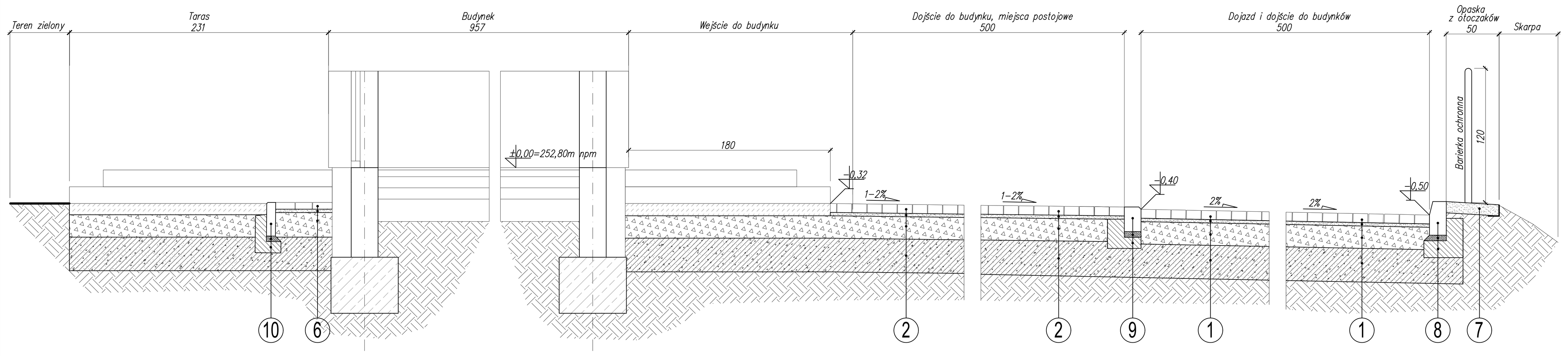

PRZEKRÓJ B-B
skala 1:25

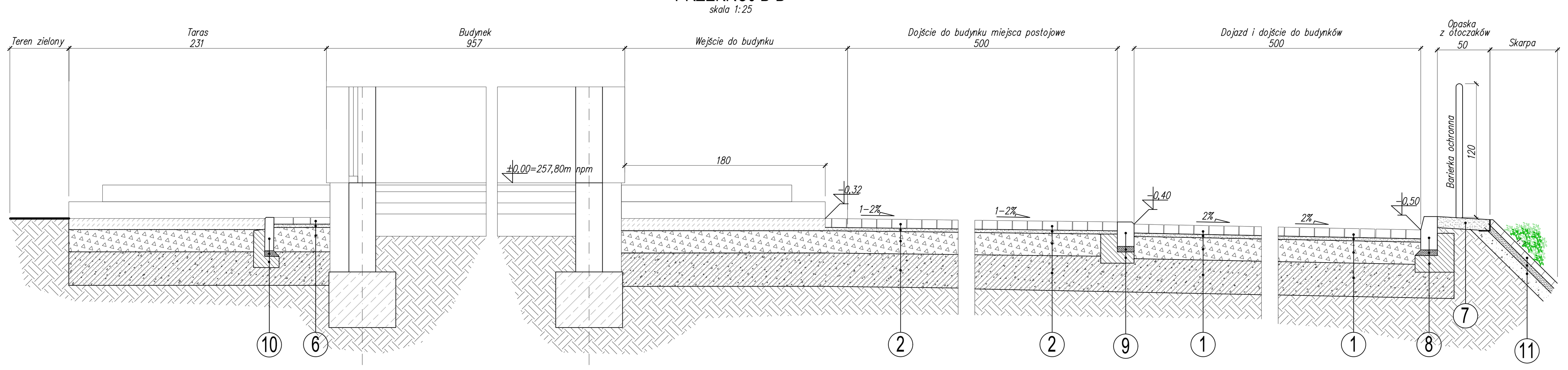

PRZEKRÓJ C-C
skala 1:25

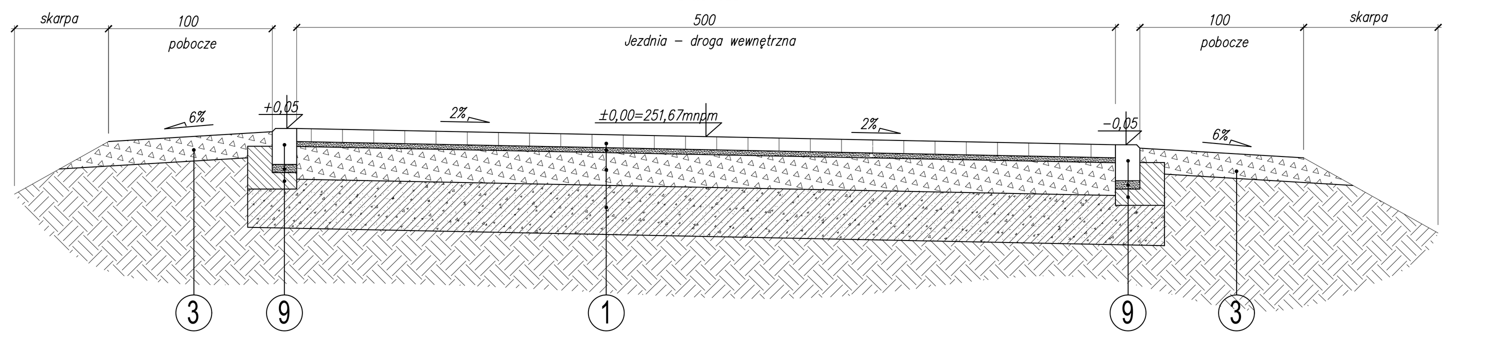

PRZEKRÓJ - WEJŚCIE DO BUDYNKU/TARAS
skala 1:25

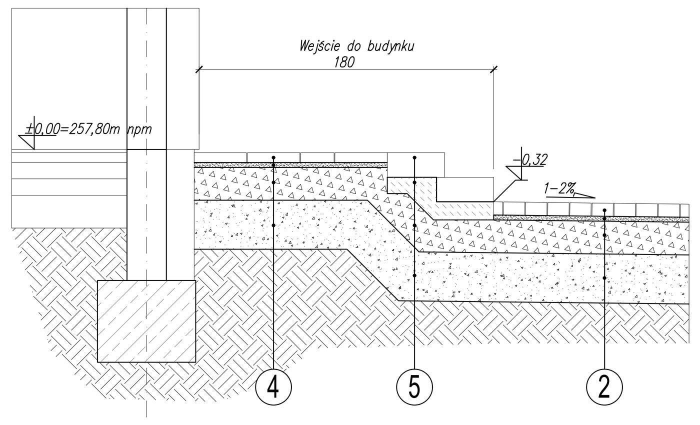

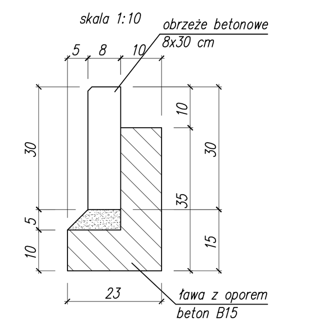

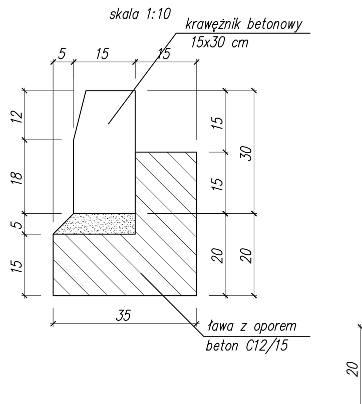

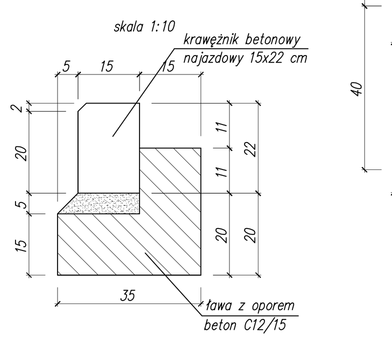

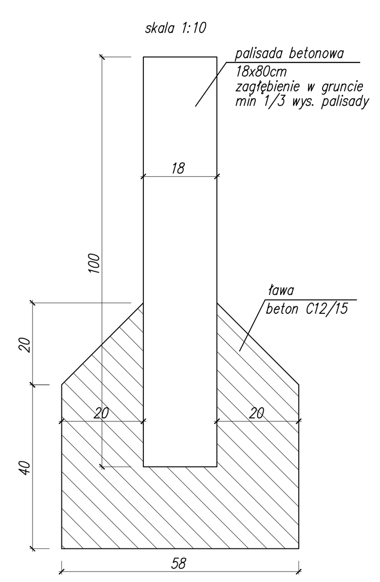

DOJAZD I DOJŚCIE DO BUDYNKU, DROGA WEWNĘTRZNA

(1)

kostka betonowa typ Behaton kolor szary	8 cm
podsypka cem-piaskowa 1:3	3 cm
podbudowa zasadnicza z kruszywa łamanego 0-31,5 mm stabilizowanego mechanicznie	20 cm
wzmocnienie podłoża kruszywo stabilizowane cementem o Rm2,5MPa	30 cm
podłoże rodzime	

TEREN PRZY BUDYNKU, MIEJSCA POSTOJOWE

(2)

kostka betonowa typ Behaton kolor antracyt	8 cm
podsypka cem-piaskowa 1:3	3 cm
podbudowa zasadnicza z kruszywa łamanego 0-31,5 mm stabilizowanego mechanicznie	20 cm
wzmocnienie podłoża kruszywo stabilizowane cementem o Rm2,5MPa	30 cm
podłoże rodzime	

POBOCZE

(3)

kruszywo kamienne łamane stabilizowane mechanicznie	15 cm

TARAS, GŁÓWNE WEJŚCIE DO BUDYNKU

(4)

płytka betonowa tarasowa	6 cm
podsypka cem-piaskowa 1:3	3 cm
podbudowa zasadnicza z kruszywa łamanego 0-31,5 mm stabilizowanego mechanicznie	20 cm
wzmocnienie podłoża kruszywo stabilizowane cementem o Rm 2,5MPa	30 cm
podłoże rodzime	

SCHODY BETONOWE BLOKOWE

(5)

stopień betonowy blokowy	15 cm
ława – beton C 12/15	10 cm
podbudowa zasadnicza z kruszywa łamanego 0-31,5 mm stabilizowanego mechanicznie	20 cm
wzmocnienie podłoża kruszywo stabilizowane cementem o Rm 2,5MPa	30 cm
podłoże rodzime	

OPASKA PRZY BUDYNKU

(6)

kostka betonowa typ Holand kolor antracyt	8 cm
podsypka cem-piaskowa 1:3	3 cm
podbudowa zasadnicza z kruszywa łamanego 0-31,5 mm stabilizowanego mechanicznie	20 cm
podłoże rodzime	

OPASKA Z OTOCZAKÓW

(7)

warstwa z otoczaków 15-30mm ograniczona obrzeżem trawnikowym	10 cm
wodoprzepuszczalna geowłóknina	
warstwa odsączająca z piasku gruboziarnistego	15 cm
podłoże rodzime	

(8)

krawężnik betonowy	15x30 cm
podsypka cem-piaskowa 1:4	5 cm
ława z oporem -beton C 12/15	

(9)

krawężnik betonowy najazdowy	15x22 cm
podsypka cem-piaskowa 1:4	5 cm
ława z oporem -beton C 12/15	

(10)

obrzeże betonowe	8x30 cm
podsypka cem-piaskowa 1:4	5 cm
ława z oporem -beton C 12/15	

(11)

alt. geokrata zakotwiona	gr. 6 cm
podsypka piaskowa	5 cm
kruszywo kamienne 0-31,5mm	10 cm

PROJEKTOWANIE - NADZÓR - DORADZTWO S.C.
SŁAWOMIR FOSSA, MONIKA FOSSA
UL. PODWALE 11, 59-500 ZŁOTORYJA
TEL. 601799368, 605900218
www.grupapnd.pl - biuro@grupapnd.pl
FOSSA

obiekt:	ZESPÓŁ BUDYNKÓW MIESZKALNYCH JEDNORODZINNYCH DWULOKALOWYCH W ZABUDOWIE BLIŹNIACZEJ WRAZ Z INFRASTRUKTURĄ TOWARZYSZĄCĄ		
adres inwestycji:	Leśna, dz. nr 817/9, 817/12 obręb 0001 Leśna jednostka ewidencyjna 021003_4 Leśna-miasto		
projektant:	mgr inż. Sławomir Fossa uprawnienia do projektowania bez ograniczeń w specjalności konstrukcyjno-budowlanej nr 87/DOŚ/04		
branża: DROGOWA	stadium: P.T.		skala: 1:25
temat rysunku:	PRZEKROJE DROGOWE		
data:	12.10.2025		nr rysunku: D3